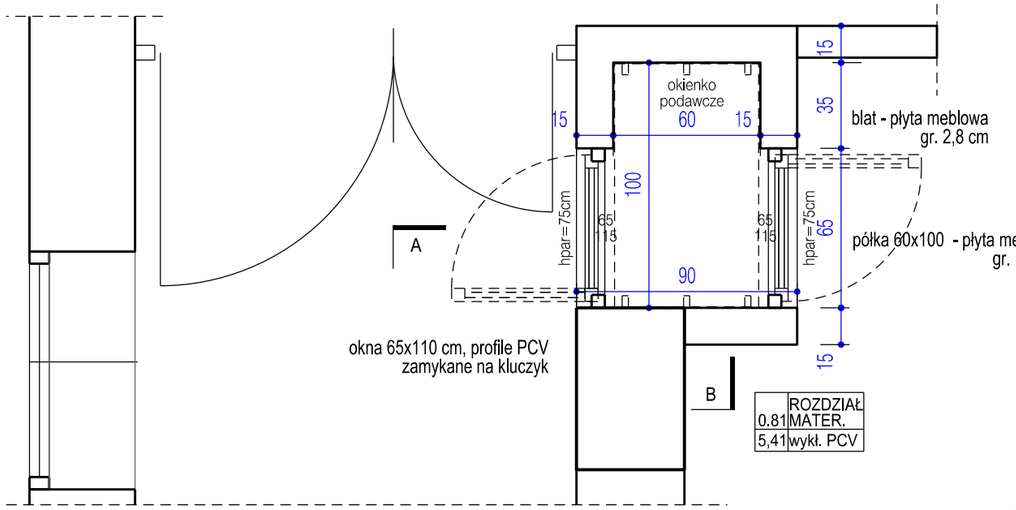

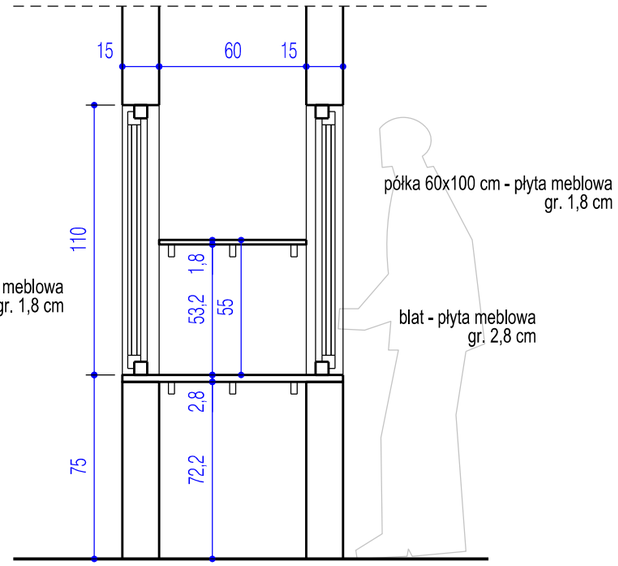

PRZEKRÓJ A-A

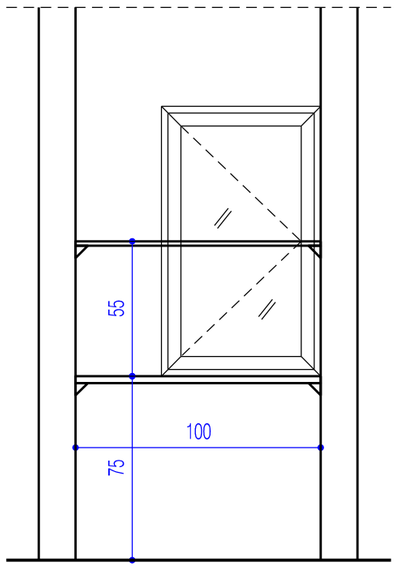

PRZEKRÓJ B-B

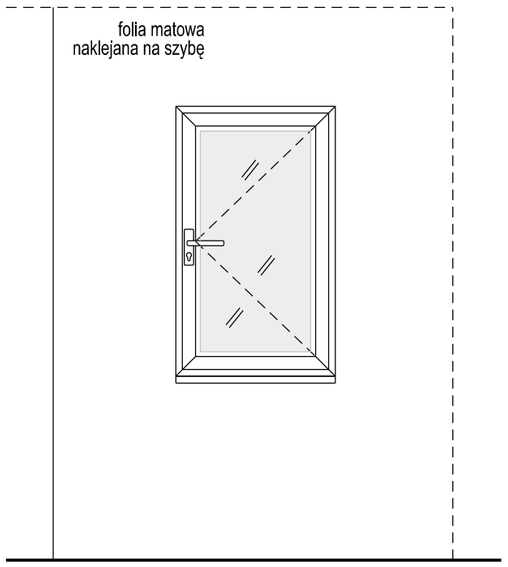

WIDOK OD KORYTARZA

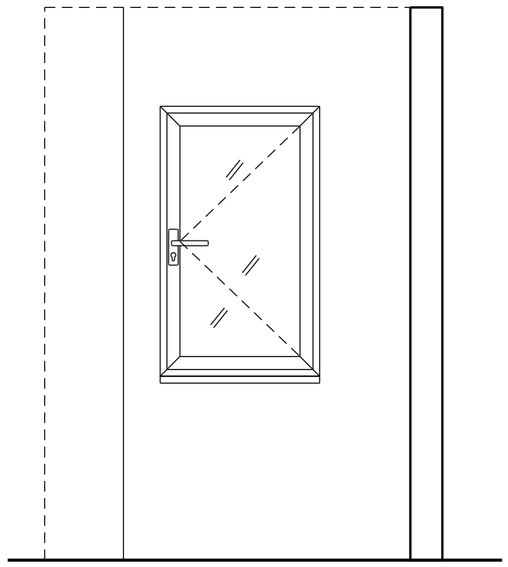

WIDOK OD GABINETU

WizArt Studio
PRACOWNIA PROJEKTOWA
ul. Stefana Czarnieckiego 24 F
73-110 Stargard Szczeciński
tel. / fax.: +48 91 834-10-91
e-mail: pracownia@wizartstudio.pl
NIP 854-141-90-39
konto: PKO BP S.A. O. w Stargardzie Szczec. 98 102046670009120200000657

Obiekt :	PRZEBUDOWA I ROZBUDOWA BUDYNKU SZPITALA MSWIA
Adres :	Szczecin, ul. Jagiellońska 44 dz.nr geod. 3, obr. 2148, 2153
Inwestor :	ZOZ MSWIA W SZCZECINIE ul. Jagiellońska 44 70-382 Szczecin
Faza :	PROJEKT BUDOWLANO-WYKONAWCZY
Projektant :	arch. Piotr Bujnowski nr upr. 71/Sz/2001
Opracował :	arch. Dorota Bujnowska
Opracował :	arch. Agnieszka Kramek
Sprawdził :	arch. Alicja Wróbel nr upr. 15/ZPOIA/2006
Tytuł rysunku :	OKNA PODAWCZE W LABORATORIUM

Data:	Skala:	Rys. Nr :
11.2010	1:20	A.8.4