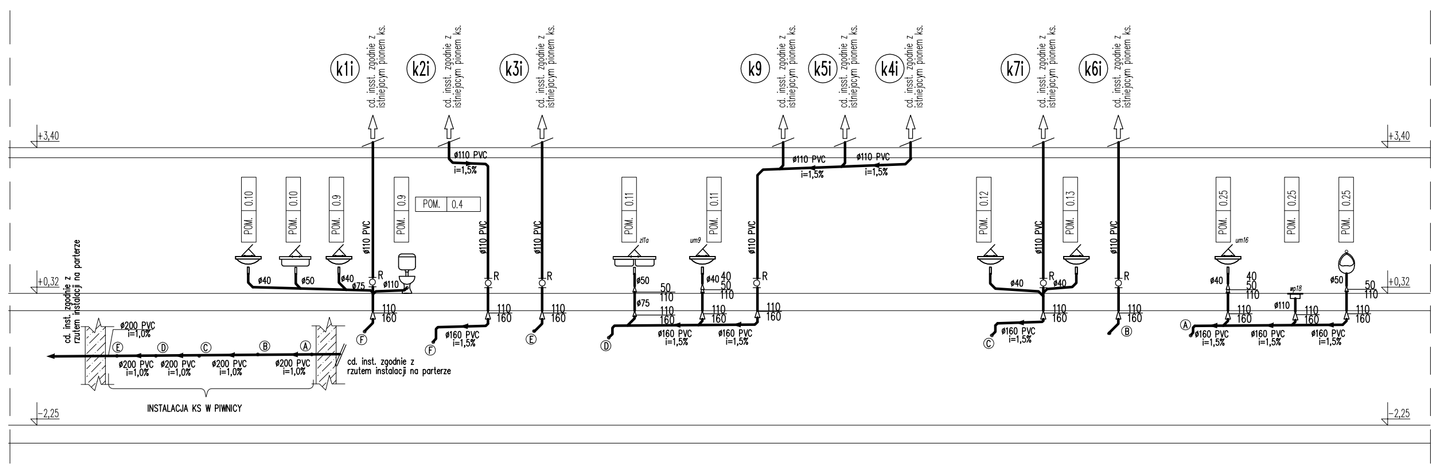

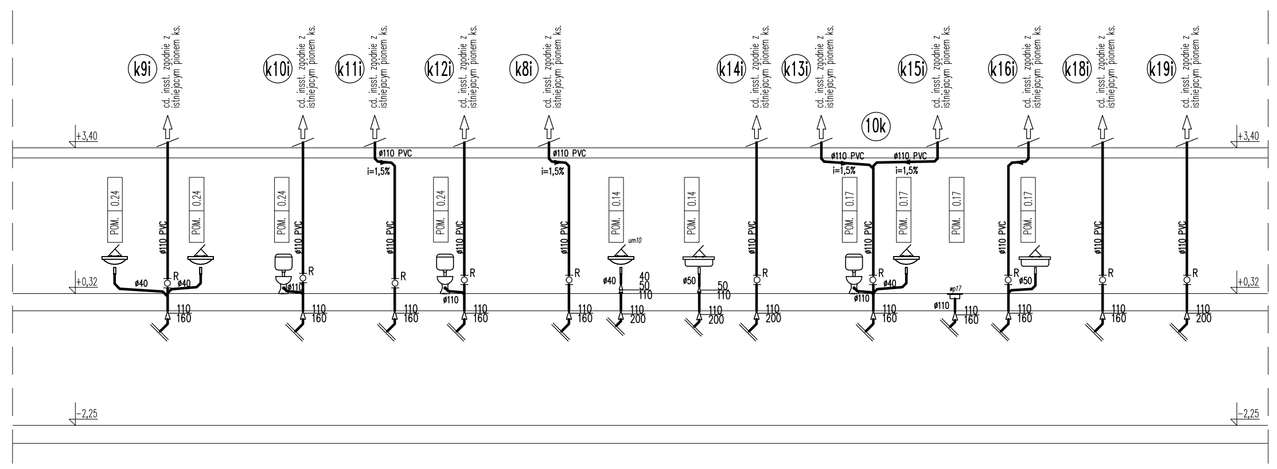

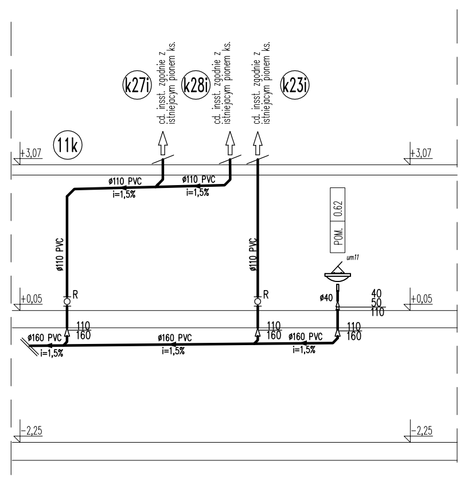

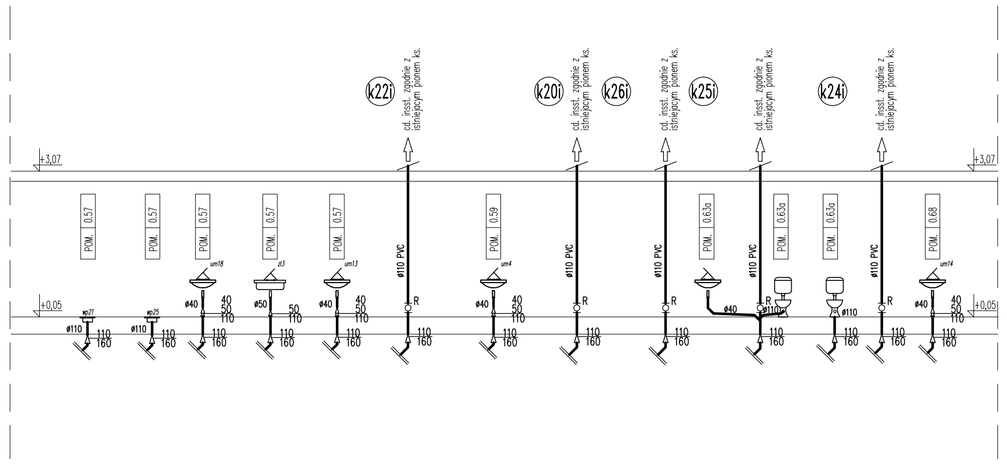

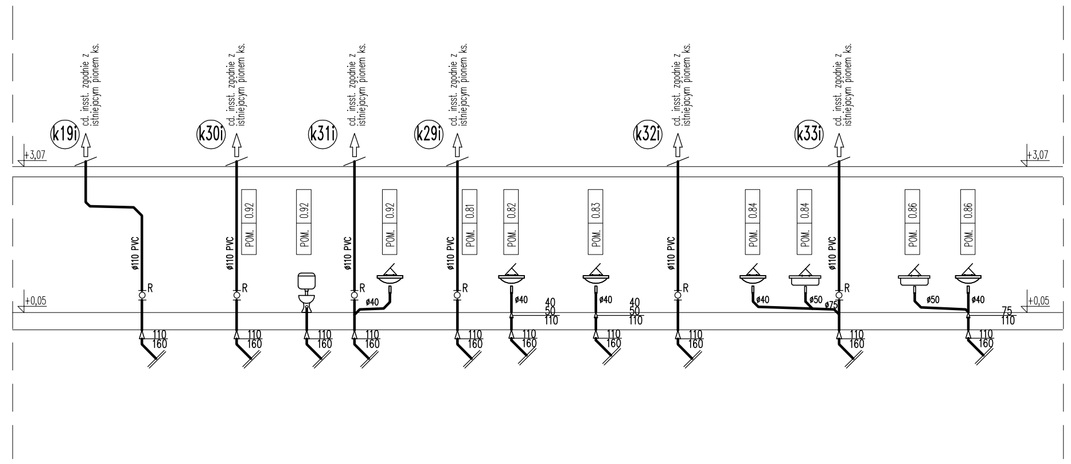

LEGENDA:

- ø160 PP — przewód kanalizacji sanitarnej prowadzony pod posadzką
- ø110 PVC i=1,5% — przewód kanalizacji sanitarnej prowadzonej pod stropem
- 160/110 — rura z wywlewką dachową
- 1k — oznaczenie pionów kanalizacji sanitarnej
- R — rewizja

KOPIOWANIE, PUBLIKACJA ORAZ WSZELKIE INNE FORMY WYKORZYSTANIA PROJEKTU LUB JEGO CZĘŚCI BEZ ZGODY AUTORÓW, BĘDZIE NARUSZENIEM PRZEPISÓW WYNIKAJĄCYCH Z USTAWY Z DNIA 4 LUTEGO 1994 ROKU O PRAWIE AUTORSKIM I PRAWACH POKREWNYCH

WizArt STUDIO
PRACOWNIA PROJEKTOWA
al. Bohaterów Warszawy 24/7 tel./fax.: +48 91 434 19 00
70-414 Szczecin Grzegorz Kecman e-mail: pracownia@wizartstudio.pl
NIP: 8513111416 REGON 320 Konto: PKO BP S.A. O. w Grzepnicach Szczecin, 08 102048270000170201000007

Obiekt :	PRZEBUDOWA I ROZBUDOWA BUDYNKU SZPITALA MSWIA
Adres :	Szczecin, ul. Jagiellońska 44 dz. nr geod.
Inwestor :	ZOZ MSWIA W SZCZECINIE ul. Jagiellońska 44 70-382 Szczecin
Faza :	PROJEKT BUDOWLANO-WYKONAWCZY
Projektant :	mgr inż. Grzegorz Kecman nr upr. 77/Sz/2002
Opracował :	
Opracował :	
Sprawdził :	mgr inż. Krzysztof Imbra nr upr. 71/Sz/2002

Tytuł rysunku :
ROZWINIĘCIE INSTALACJI KANALIZACJI SANITARNEJ

Data:	Skala:	Rys. Nr :
12.2010	1:100	S.21