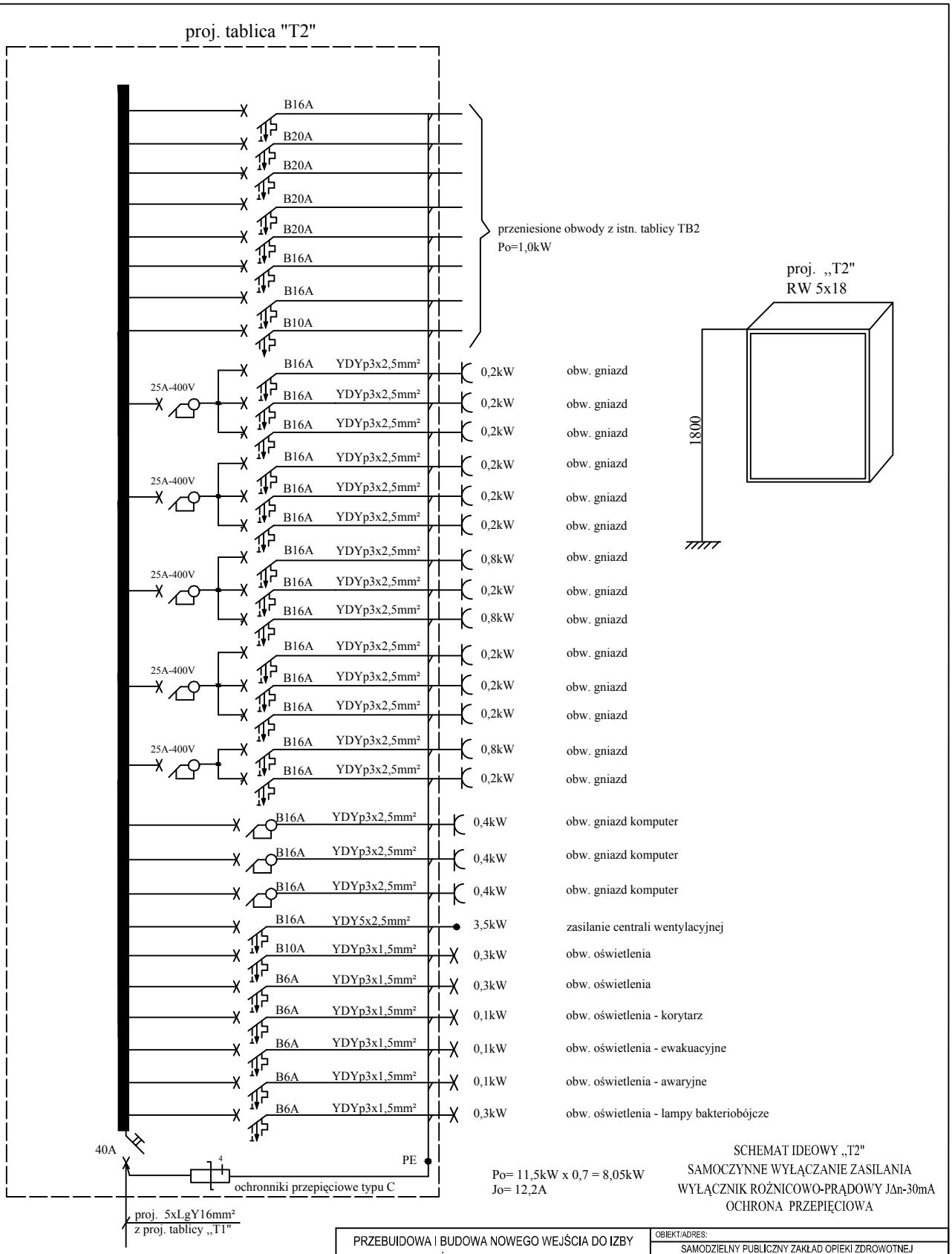

LEGENDA

- ochronnik przepięciowy
- rozłącznik izolacyjny
- wyłącznik nadprądowy
- blok różnicowoprądowy 30mA z członem nadprądowym jedno lub trzyfazowy

PRZEBUIDOWA I BUDOWA NOWEGO WEJŚCIA DO IZBY PRZYJĘĆ WRAZ Z POMIESZCZENIAMI TOWARZYSZĄCYMI ORAZ BUDOWA WIATY DLA SAMODZIELNEGO PUBLICZNEGO ZAKŁADU OPIEKI ZDROWOTNEJ MINISTERSTWA SPRAW WEWNĘTRZNYCH I ADMINISTRACJI PRZY UL. JAGIELLOŃSKIEJ 44 W SZCZECINIE PROJEKT BUDOWLANY		OBIEKT/ADRES: SAMODZIELNY PUBLICZNY ZAKŁAD OPIEKI ZDROWOTNEJ MINISTERSTWA SPRAW WEWNĘTRZNYCH I ADMINISTRACJI W SZCZECINIE UL. JAGIELLOŃSKA 44 70-382 SZCZECIN INWESTOR: SAMODZIELNY PUBLICZNY ZAKŁAD OPIEKI ZDROWOTNEJ MINISTERSTWA SPRAW WEWNĘTRZNYCH I ADMINISTRACJI W SZCZECINIE UL. JAGIELLOŃSKA 44 70-382 SZCZECIN
JEDNOSTKA PROJEKTOWA: ATELIER XXI 71-535 SZCZECIN UL.OSIEK 1/4 tel. 0-048 91 4643763 / 695 426810	PODPIS/DATA	RYSUNEK: SCHEMAT TABLICY T2
PROJEKTANT: JAN KUBLICKI upr. proj. 48/SZ/76		FAZA: P.B. / BRANŻA: ELEKTRYCZNA
SPRAWDZAJĄCY: mgr inż. MAREK KUBLICKI upr. proj. ZAP/0123/POOE/13		MIEJSCE/DATA: Szczecin, 03.2019 / NR RYS.: PB/E/05
		PRAWA AUTORSKIE ZASTRZEŻONE Niniejszy projekt / utwór architektoniczny jest chroniony prawem autorskim zgodnie z art.1 i następne Ustawy o Prawie Autorskim i Prawach Pokrewnych z dn. 4.02.1994 r (Dz.U. nr24 poz.83 z 23.02.1994r)